Источник питания PSG40-350-IP65E

Разработан в России, произведен в Китае

Светодиодный источник питания

Модель компактных размеров. Блок с гальванической развязкой для систем светодиодного освещения. Однофазный источник питания. Стабильно работает при температура в пределах: -15C^0...+45C^0. Допустимый уровень влажности без конденсации 0-100%.

Выходная мощность	Диапазон напряжения	Номинальный ток на выходе
25-40 W	70 - 115 Vdc	0,35 A

Коэффициент мощности	КПД	Пульсация выходного тока
0,98	> 88 %	< 1%

EMC	Габаритные размеры	Степень защиты
0,009-300MHz	194x32x22,5	IP 65

Применимость

- Подсветка аквариумов, террариумов, флорариумов;
- Офис, производственные помещения;
- Административные, торговые площадки;
- Для светодиодных светильников и световых панелей;
- Применим в помещениях с высокой влажностью.

Конструктивные особенности

- Гальваническая развязка;
- Небольшие габаритные размеры;
- КПД (при полной нагрузке) 88%
- Универсальный AC вход от 180 до 264 VAC
- 5 лет гарантии.
- Защита от:
  - короткое замыкание;
  - перенапряжение сети;
  - резкое повышение температуры.
- Встроенная функция APFC;
- Класс влагозащищенности IP65;
- Воздушное (конвекционное) охлаждение;
- Протестирован в режиме максимальной нагрузки;
- Высокий уровень надежности;
- Изготовлен согласно международным стандартам безопасности освещения;

светоспектр

www.svetospectr.ru info@svetospectr.ru +7 (812) 748-17-26

Электрические входные данные

Характеристики	Показатели	Значение
номинальное напряжение	220 - 240	В
диапазон напряжения питания	180-264	В
частота питающей сети	50/60	Гц
коэффициент мощности	0,98	при полной нагр.
КПД	> 88	%, при полной нагр.
потребляемый ток	180	мА
коэффициент нелинейных искажений	< 12	%
устойчивость к пробитию	4000	В

Габариты и вес

Характеристики в корпусе	Показатели	Значение
длина	194	мм
ширина	32	мм
высота	27	мм
вес	333	г

Электрические выходные данные

Характеристики	Показатели	Значение
диапазон напряжения на выходе	60-115	В
диапазон выходной мощности	21-40	Вт
номинальный ток на выходе	350	мА
допустимый предел колебаний выходного тока	± 5	%
пульсация выходного тока	< 1	%

Защита

Характеристики	Показатели
короткое замыкание на выходе	да
превышение входного напряжения	да
перегрев	да

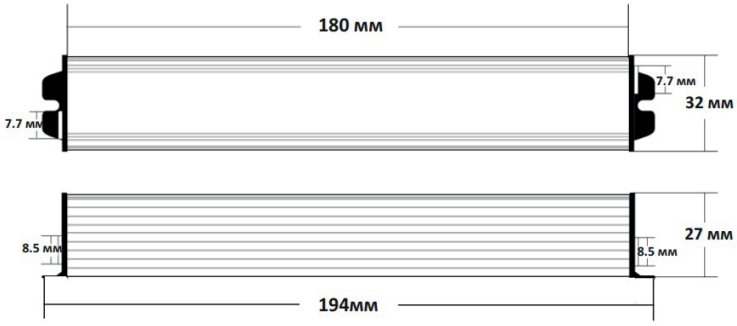

Эксплуатационные стандарты

Характеристики	Показатели	Значение
температурный диапазон окружающей среды	-15...+45	°C
максимальная температура корпуса	+60	°C
диапазон температур хранения	-20...+70	°C
допустимый уровень влажности	0-100	%, неконденсированный
степень защиты	IP 65	
рабочих циклов	> 80’000	
рассчитанный срок службы	50’000	макс. часов
использование	В помещении	

Источник питания PSG40-350-IP65E